FROIDEVAUX

SEDA UNO 130 cm
mit Griffleiste / avec profil de poignée

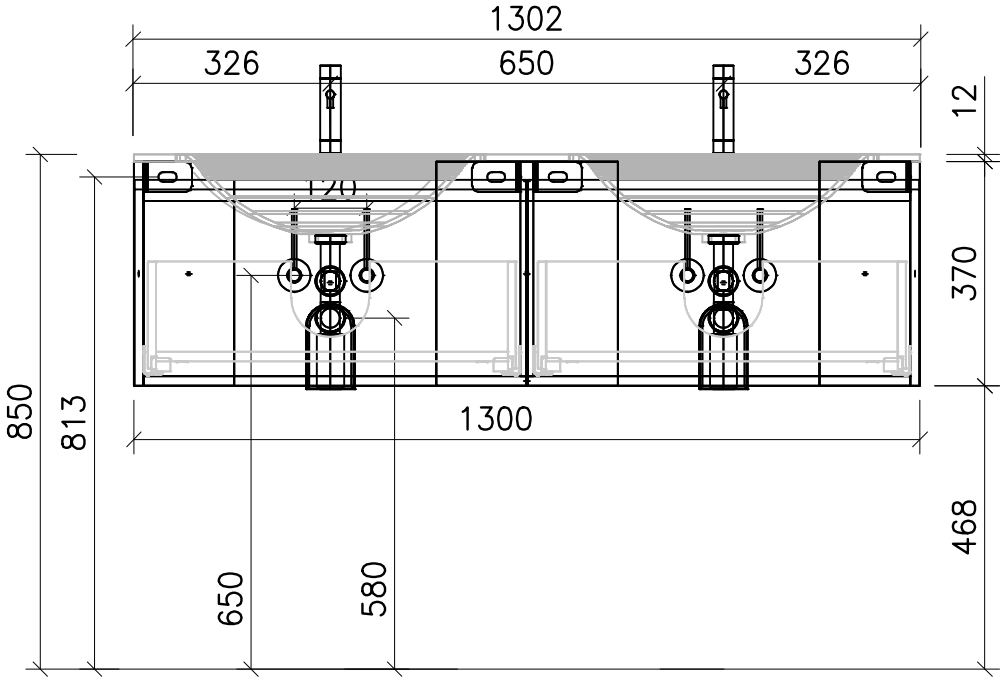

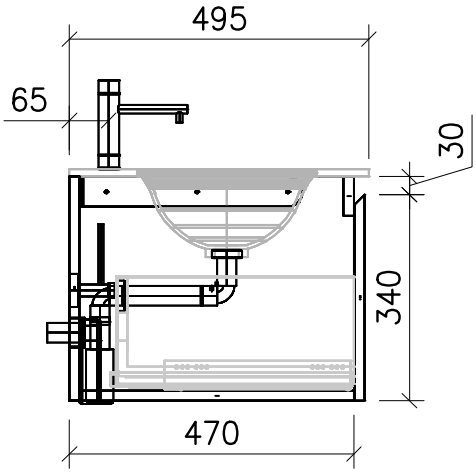

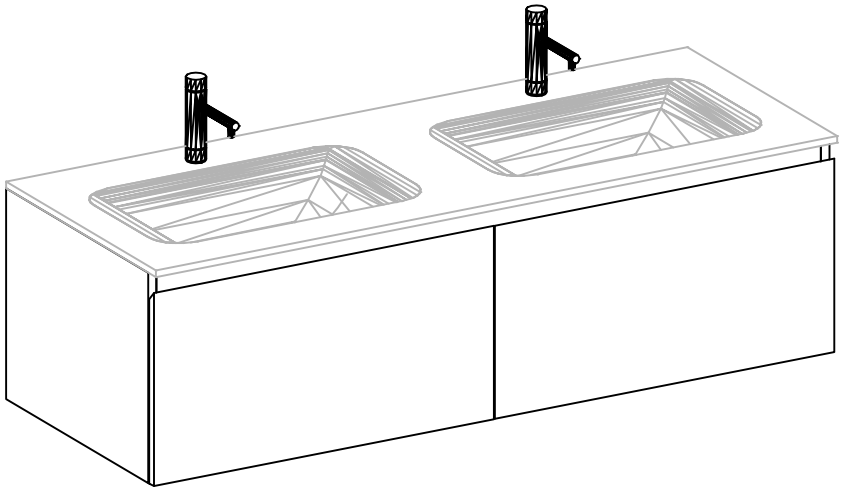

	Datum	Name
Gezeichnet	12.03.18	V. Wolfer
Geprüft		
Geändert		

Massstab	1:12
Artikelnr.	
Zeichnung	SEDA_UNO_37_cm_DWT.dwg