FROIDEVAUX

SEDA UNO 150 cm
mit Griffleiste / avec profil de poignée

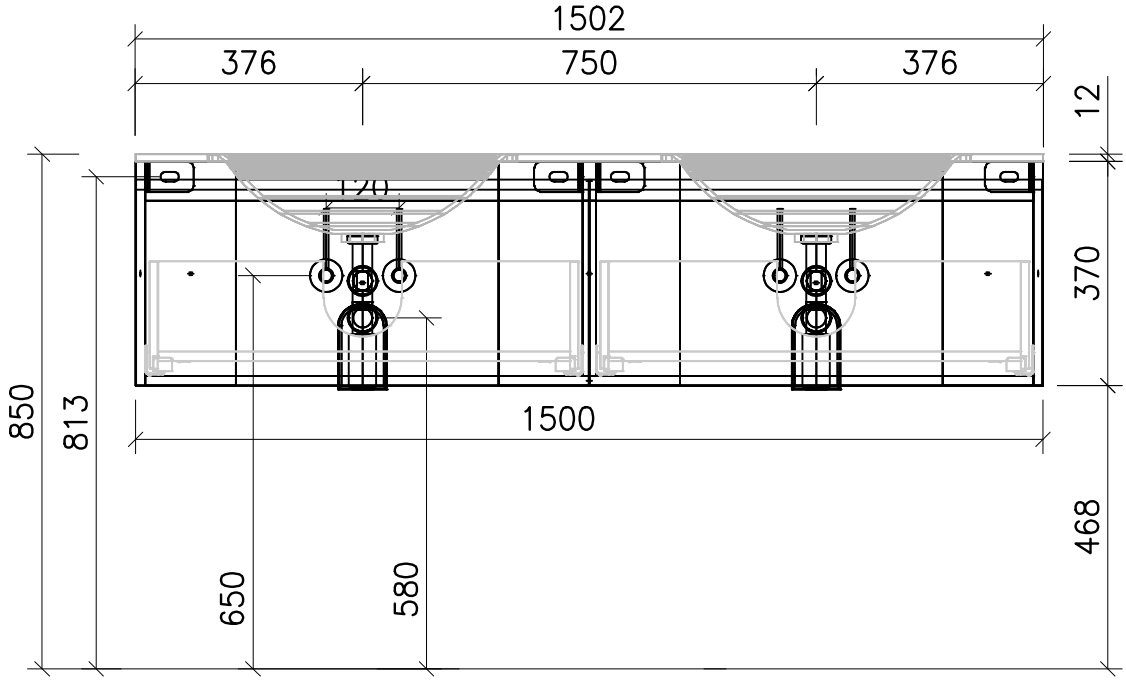

Wandarmaturen

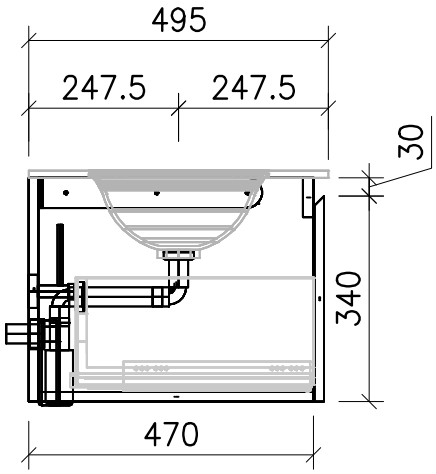

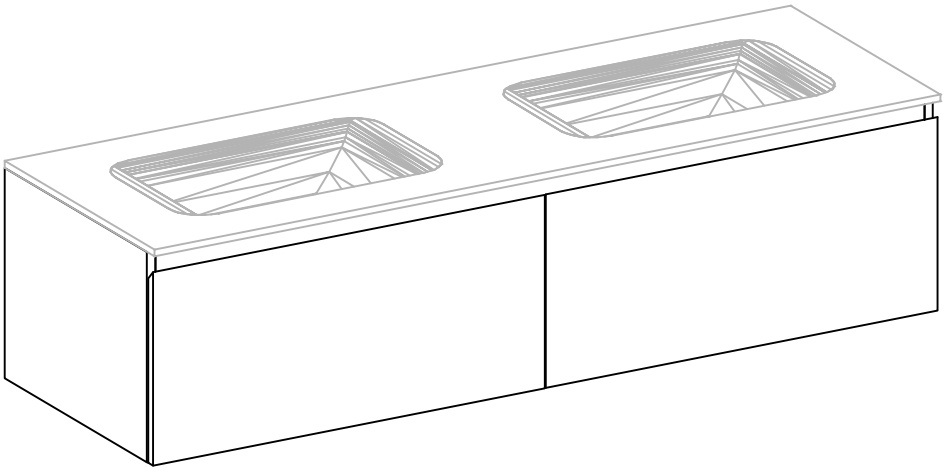

	Datum	Name
Gezeichnet	12.03.18	V. Wolfer
Geprüft		
Geändert		

Massstab	1:12
Artikelnr.	
Zeichnung	SEDA_UNO_37_cm_DWT_Wa