FROIDEVAUX

Massskizze / Dessin technique
Hochschrank / Colonne INCASO STANDARD
45 cm

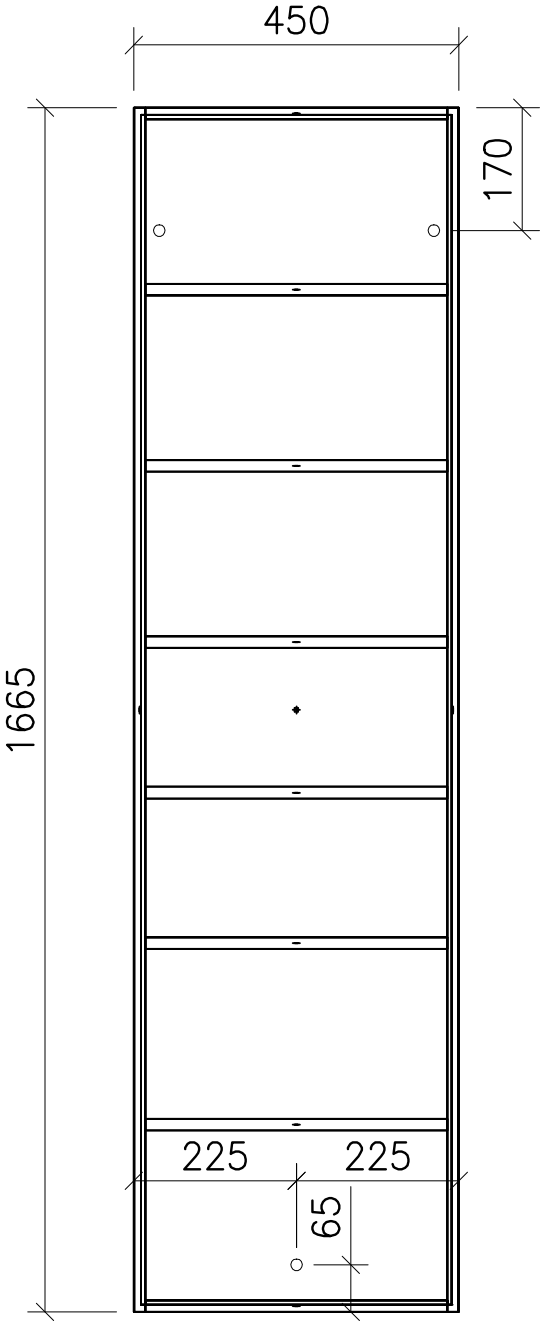

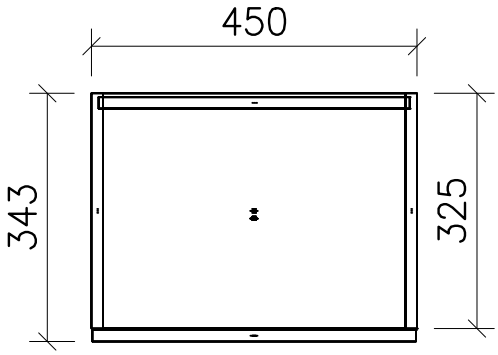

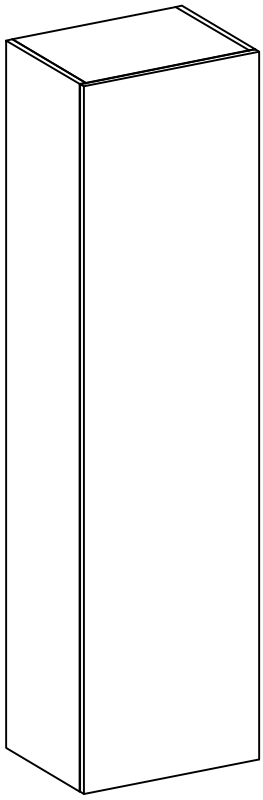

	Datum	Name
Gezeichnet	12.06.12	E.Rey
Geprüft		
Geändert		

Massstab	1:10
Artikelnr.	031.890 - 893
Zeichnung	HS Incaso Standard 45 cm 1-tü