FROIDEVAUX

Massskizze / Dessin technique
Hochschrank / Colonne
30 x 175,5 x 32,5 cm
034.231 - 237
034.281 - 287

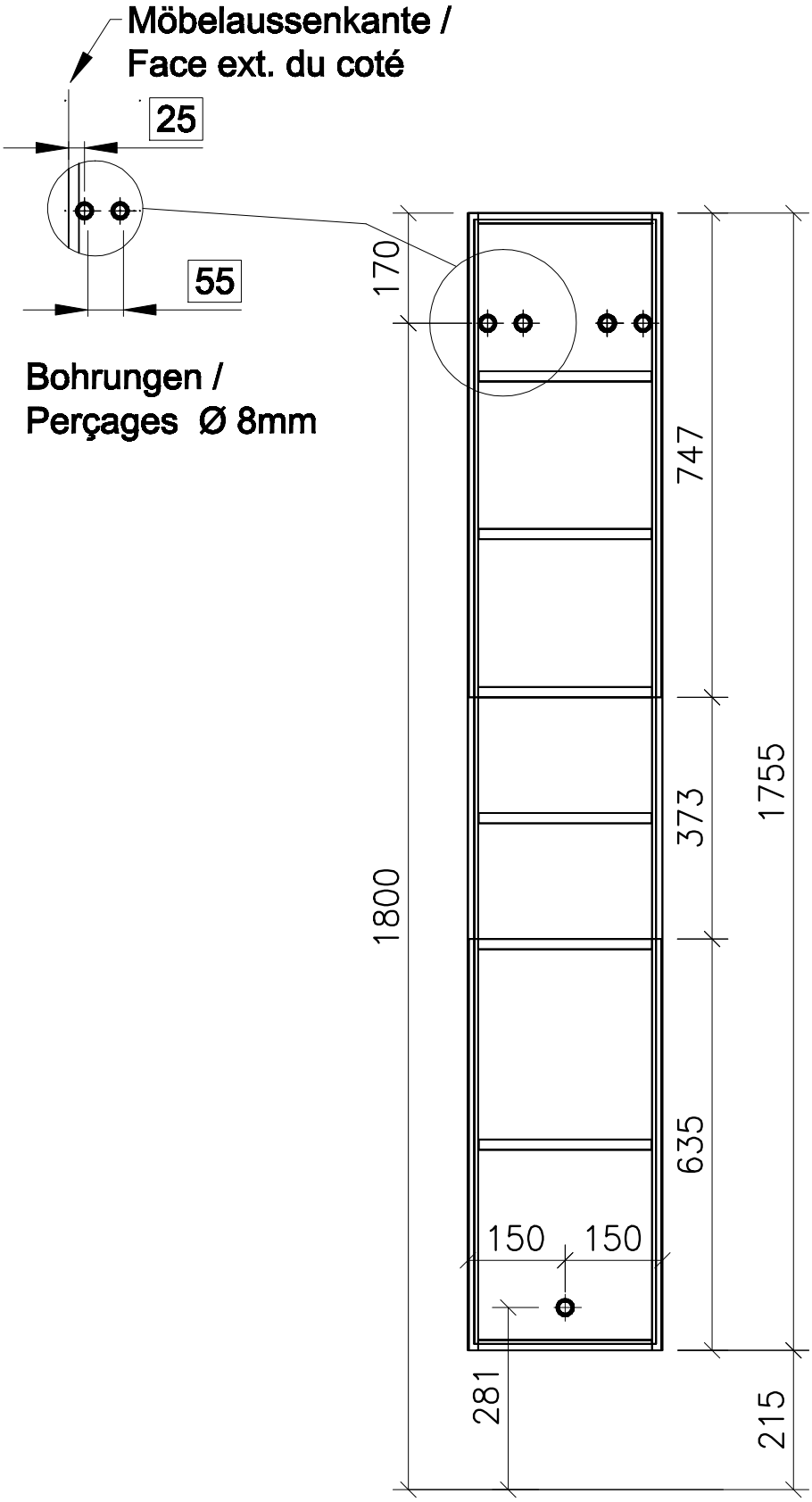

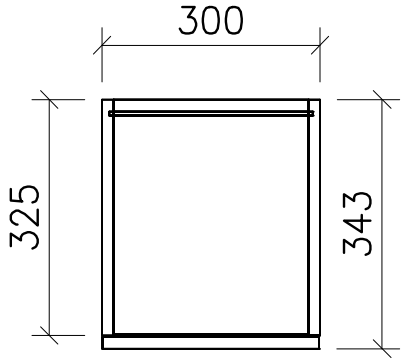

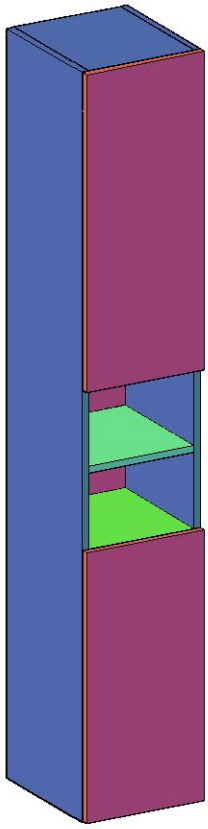

	Datum	Name
Gezeichnet	14.10.10	E.Rey
Geprüft		
Geändert		

Massstab	1:10
Artikelnr.	
Zeichnung	HS 30-175,5-32,5 _2 türig mit