FROIDEVAUX

Massskizze / Dessin technique
Hochschrank / Colonne
45 x 175,5 x 32,5 cm

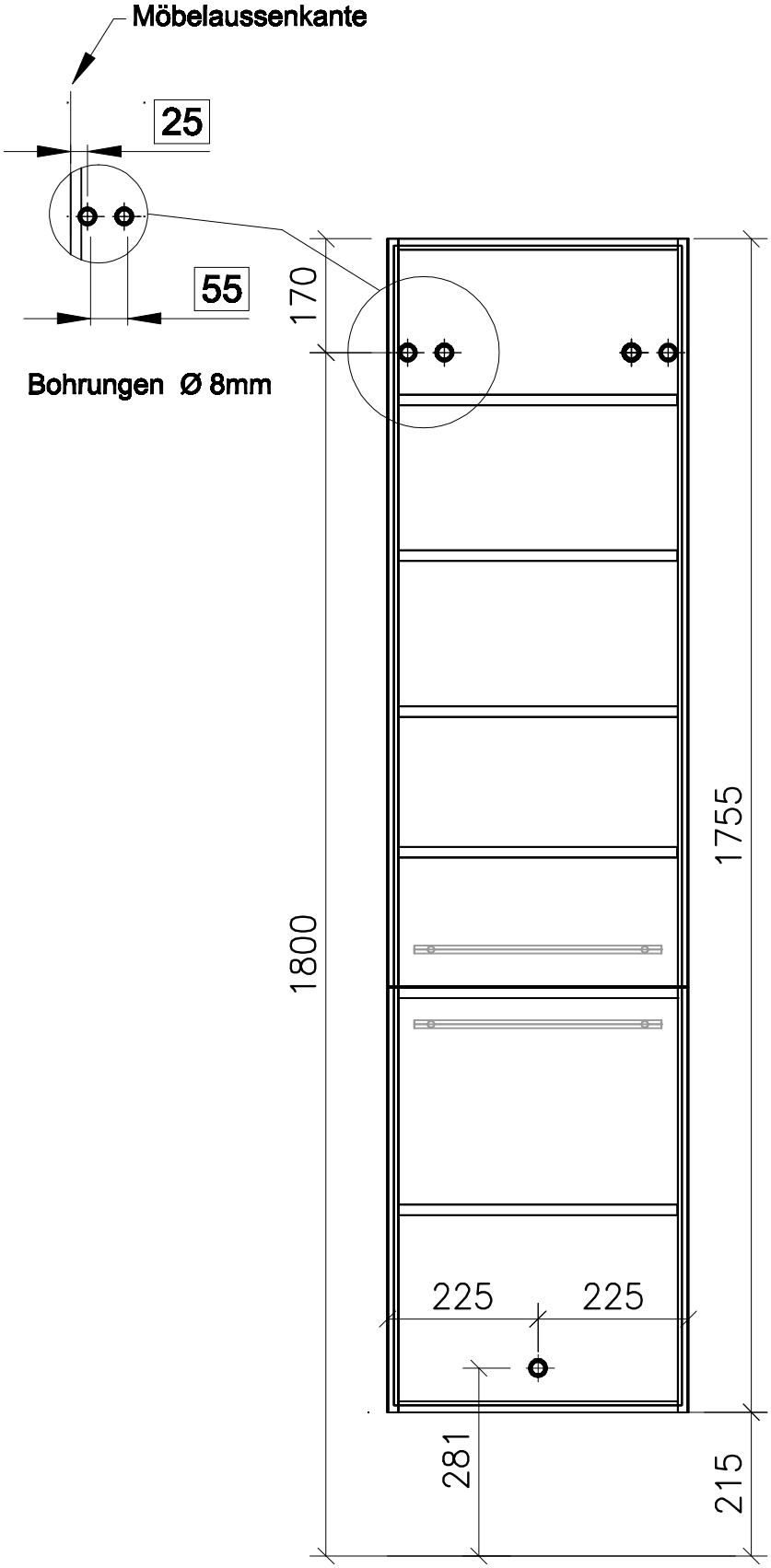

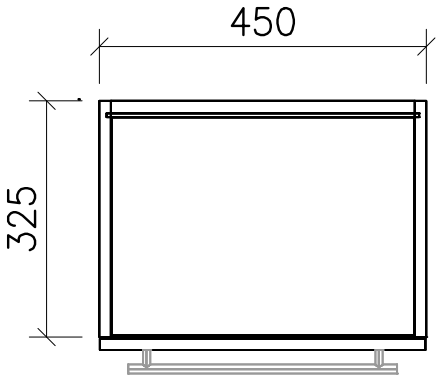

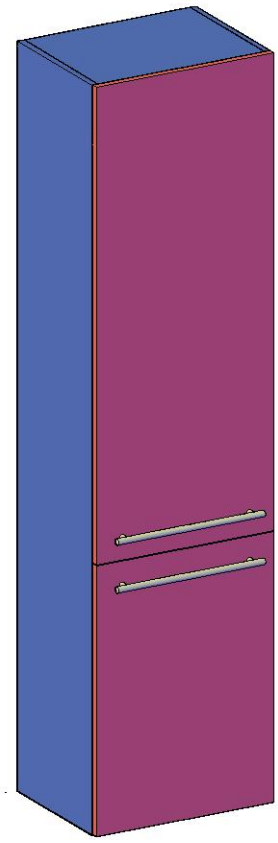

	Datum	Name
Gezeichnet	14.10.10	E.Rey
Geprüft		
Geändert		

Massstab	1:10
Artikelnr.	
Zeichnung	HS 45-175,5-32,5 _ 2 türig BL.