FROIDEVAUX

SQUARED 122 cm
DOPPIO
307.845 -849

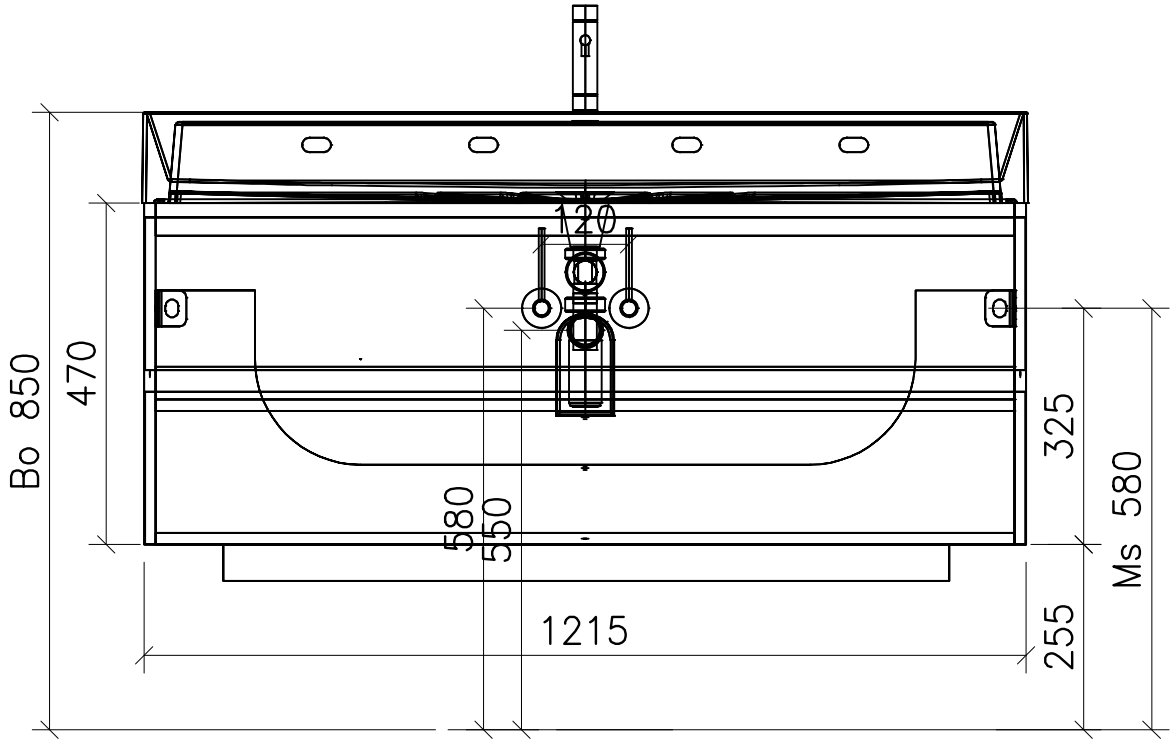

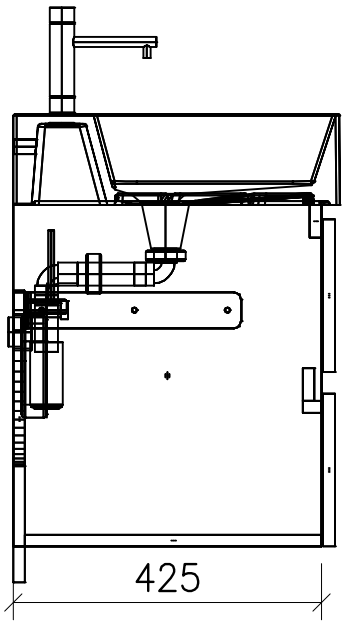

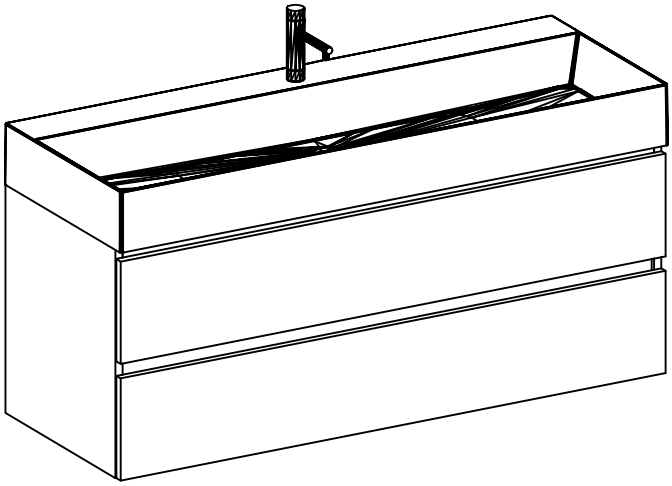

	Datum	Name
Gezeichnet	20.04.20	V. Wolfer
Geprüft		
Geändert		

Massstab	1:10
Artikelnr.	
Zeichnung	Domus Squared 122 x 45 x 12,5