FROIDEVAUX

SQUARED 142 cm
INDE
307.895-899

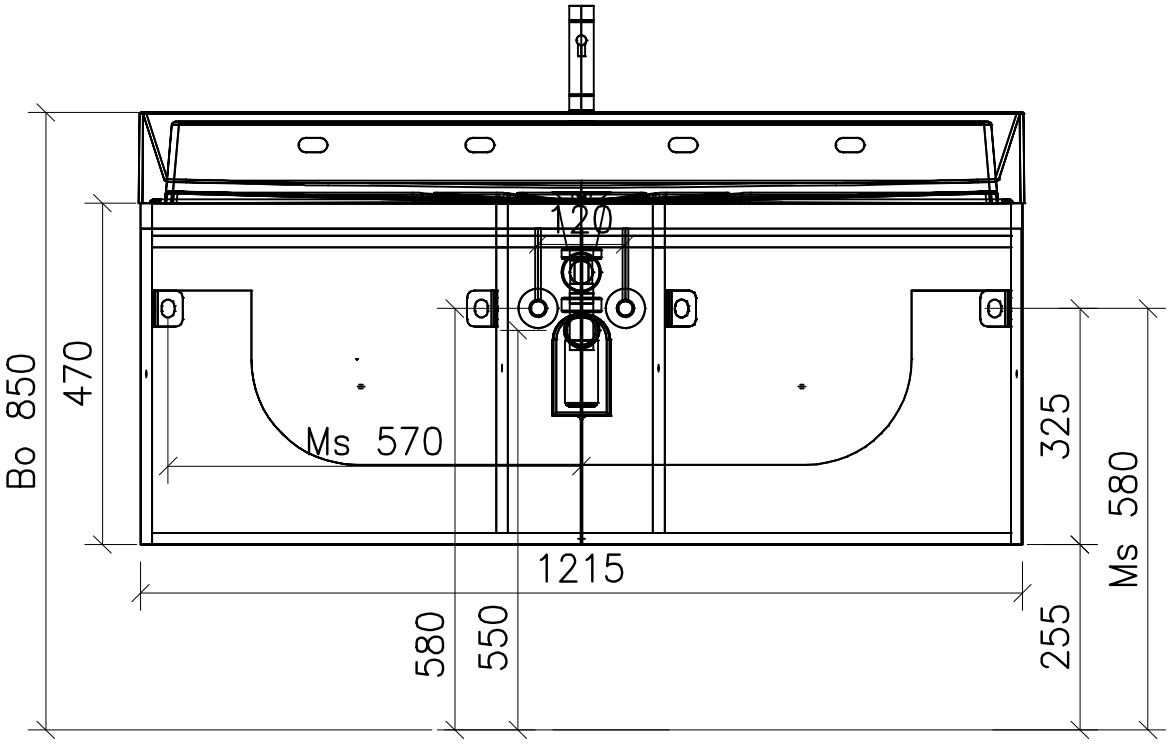

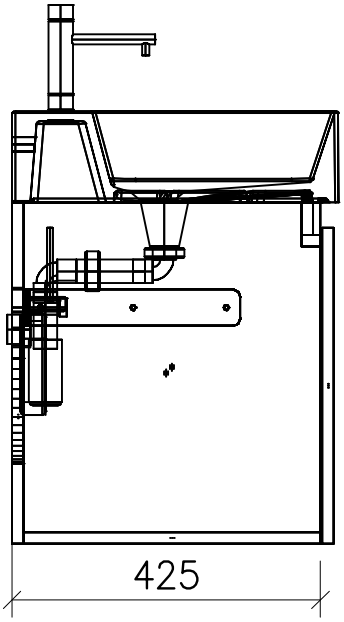

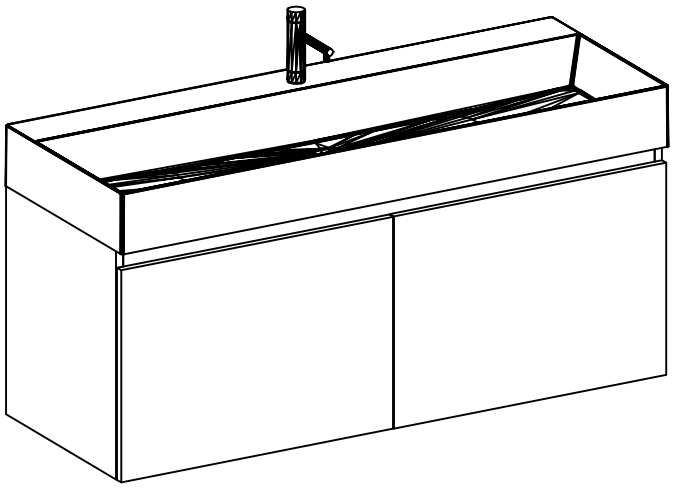

	Datum	Name
Gezeichnet	22.04.20	V. Wolfer
Geprüft		
Geändert		

Massstab	1:10
Artikelnr.	
Zeichnung	Domus Squared 122 x 45 x 12,5