FROIDEVAUX

Massskizze / Dessin technique
DURASTYLE 100 cm DOPPIO II
102.891 - 892 - 893

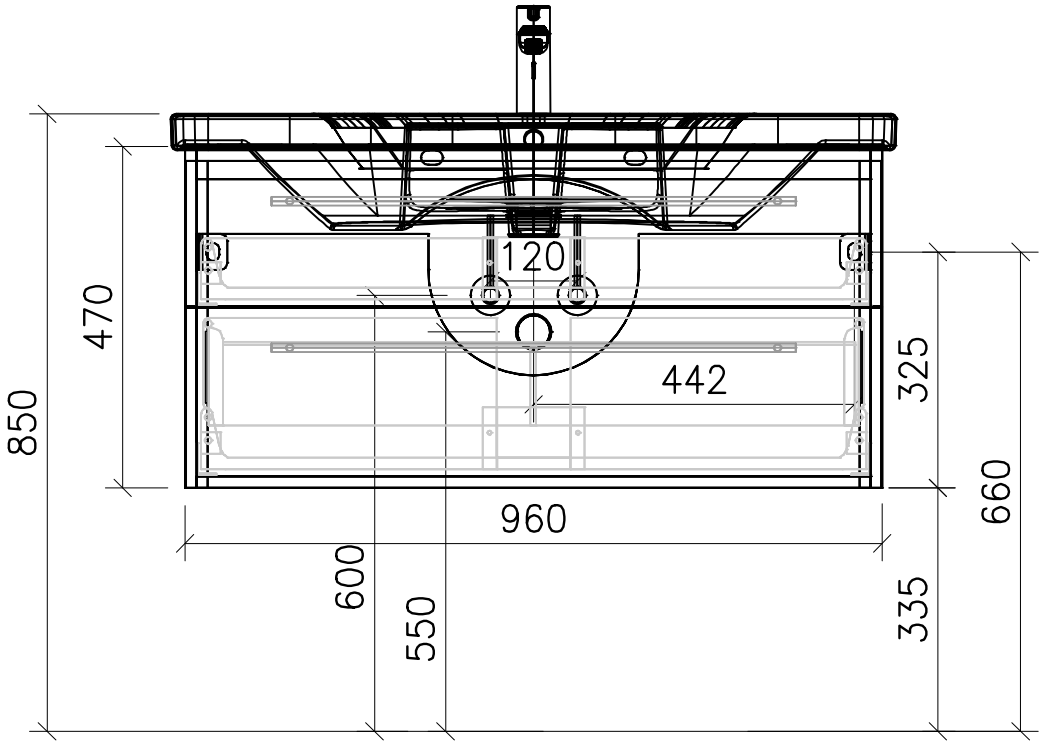

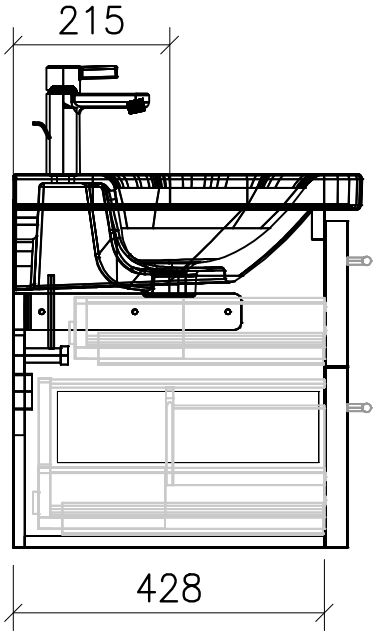

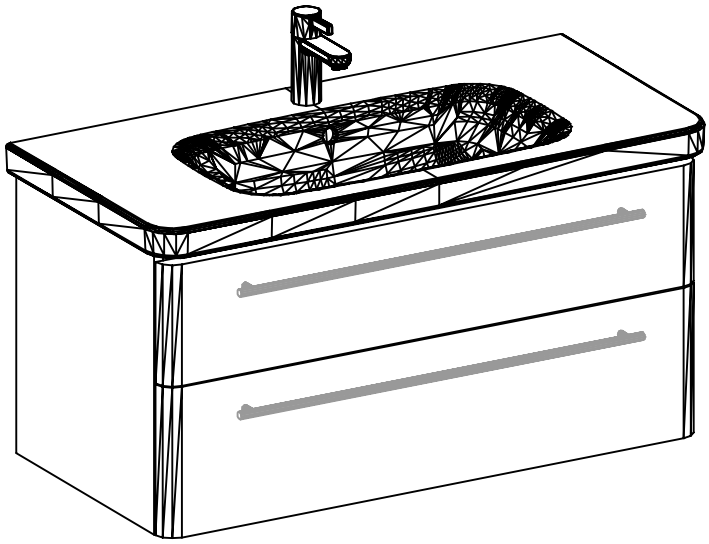

	Datum	Name
Gezeichnet	11.05.17	E.Rey
Geprüft		
Geändert		

Massstab	1:10
Artikelnr.	
Zeichnung	Durastyle 100 cm Doppio II 102.8