FROIDEVAUX

Massskizze / Dessin technique
Palace New 90 cm DOPPIO
092.301 - 302 - 303 -305

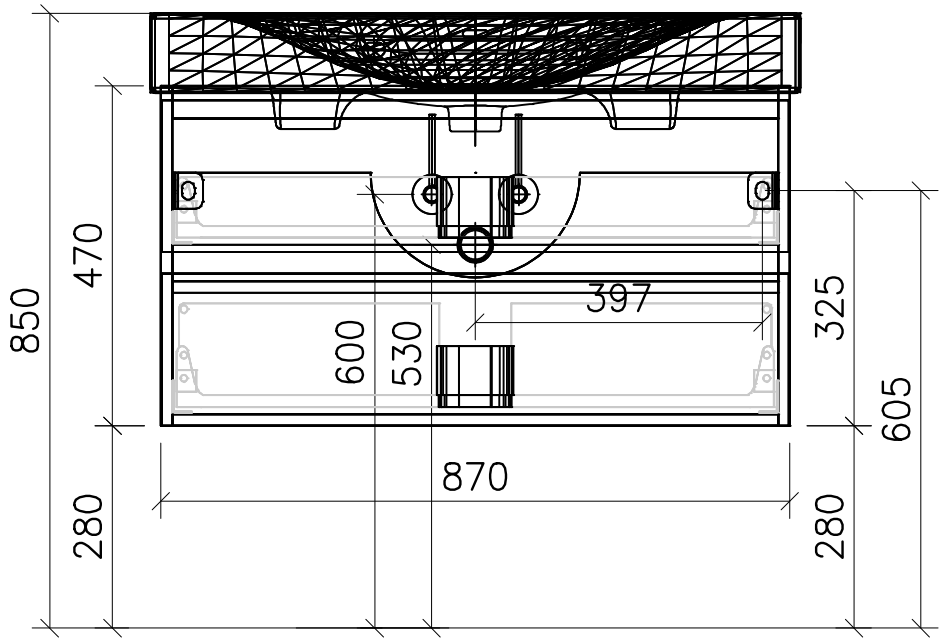

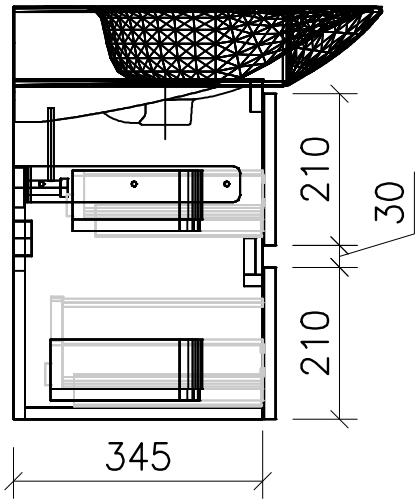

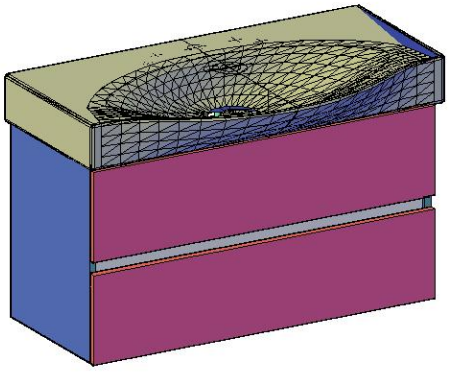

	Datum	Name
Gezeichnet	23.05.12	E.Rey
Geprüft		
Geändert		

Massstab	1:10
Artikelnr.	
Zeichnung	Palace New 90 cm.dwg