FROIDEVAUX

Massskizze / Dessin technique
VENTICELLO 120 cm DOPPIO
Mit Griffleiste / avec profil de poignée
121.285 - 288

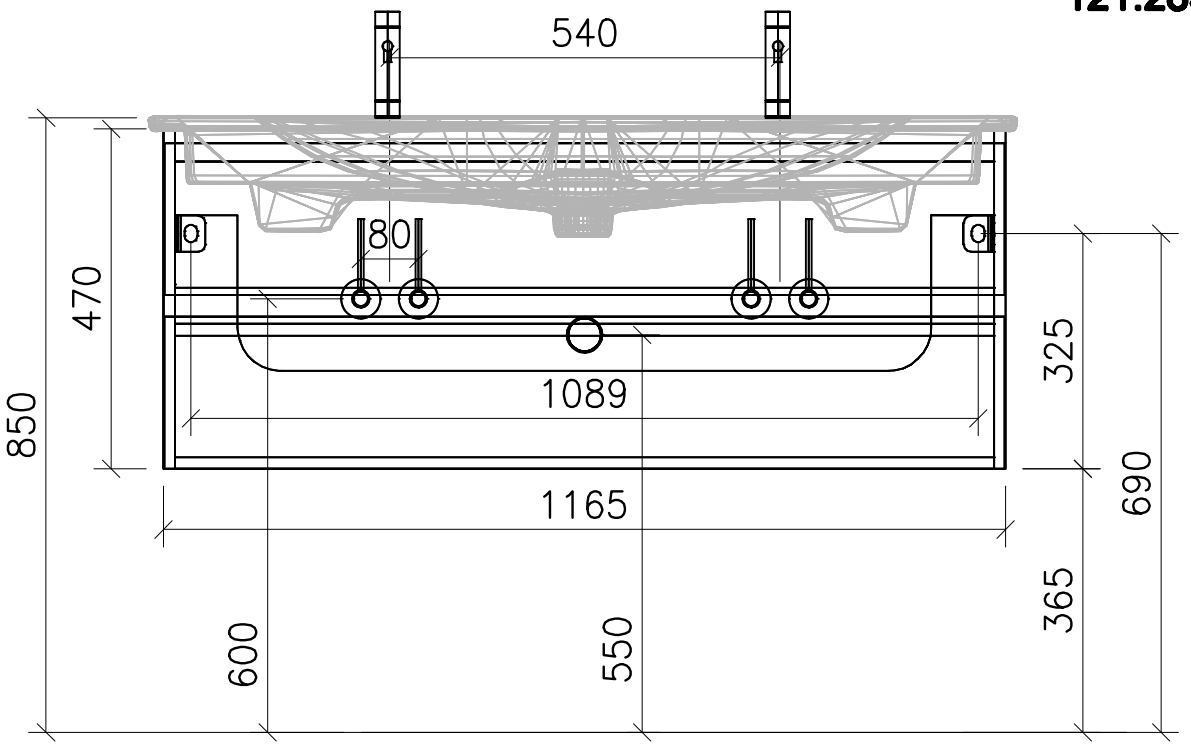

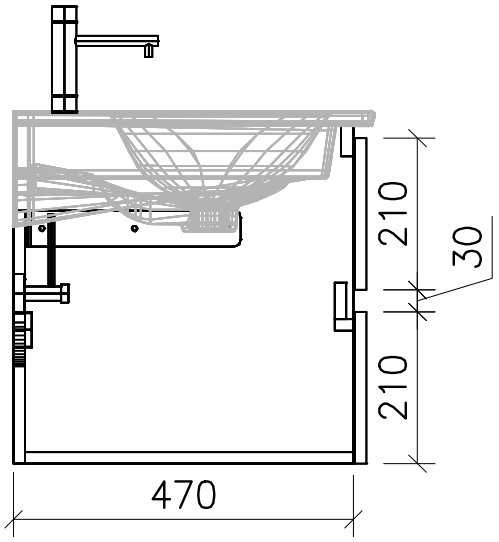

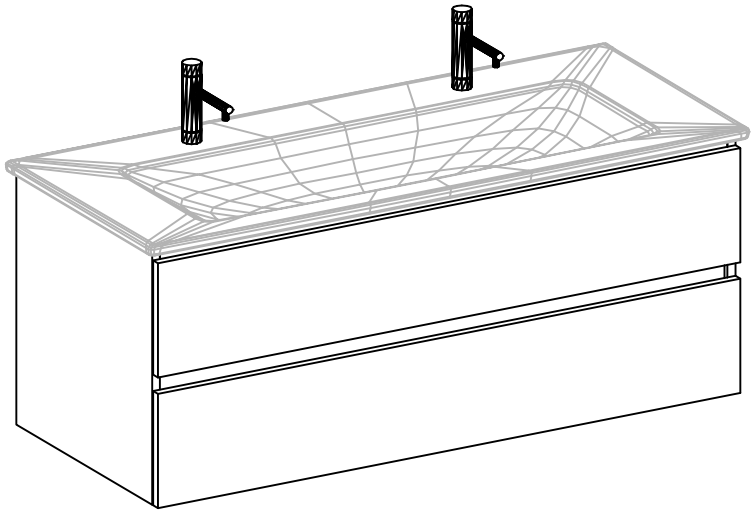

	Datum	Name
Gezeichnet	08.12.15	E.Rey
Geprüft		
Geändert		

Massstab	1:10
Artikelnr.	
Zeichnung	Venticello 120 cm 2 Arm. Doppi