FROIDEVAUX

Massskizze / Dessin technique
Spiegelschrank / Armoire de toilette
COMBO 100 cm
100.360 - 361

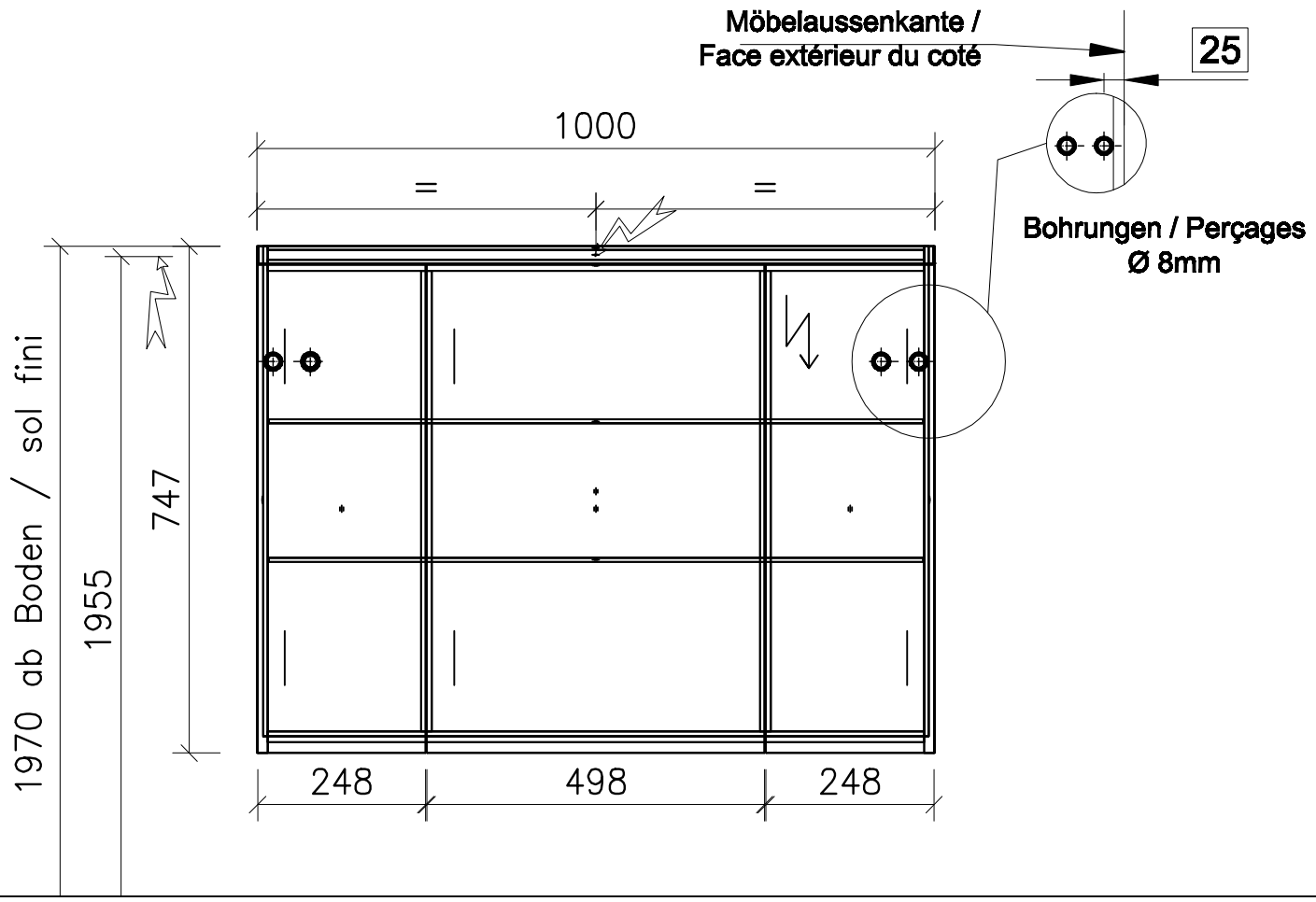

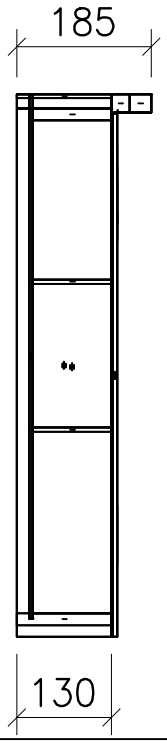

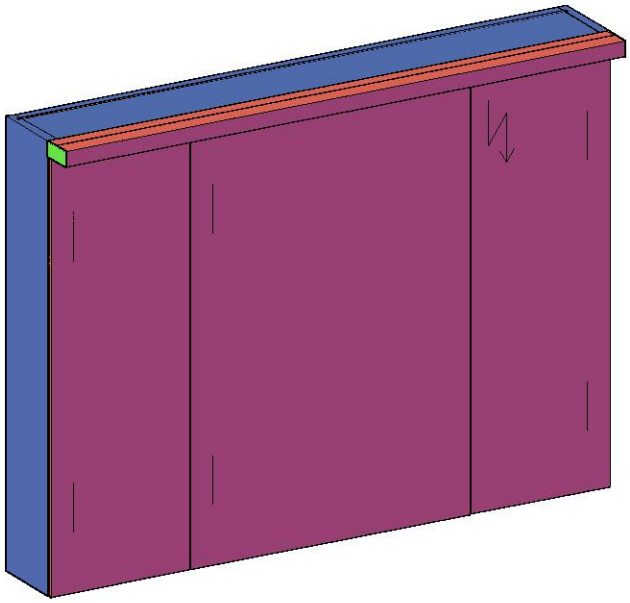

	Datum	Name
Gezeichnet	26.05.08	E.Rey
Geprüft		
Geändert		

Massstab	1:10
Artikelnr.	
Zeichnung	100 cm 25-50-25.dwg