FROIDEVAUX

Massskizze / Dessin technique
CONNECT AIR 134 cm DOPPIO

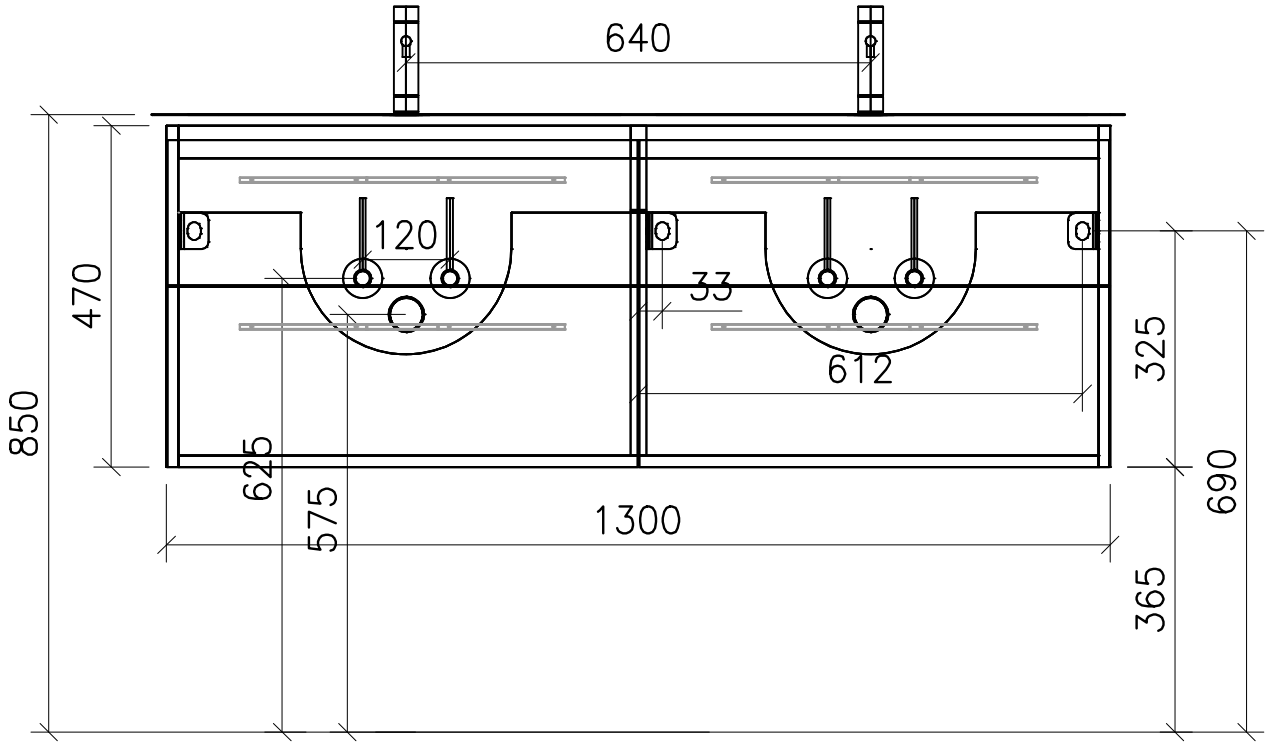

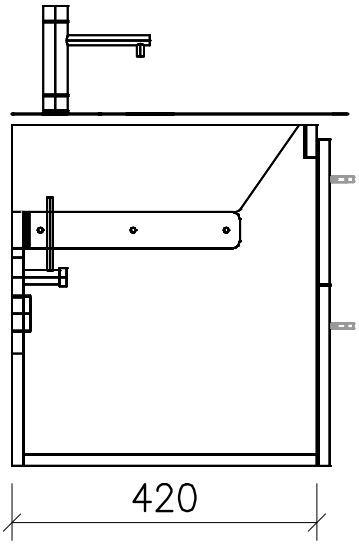

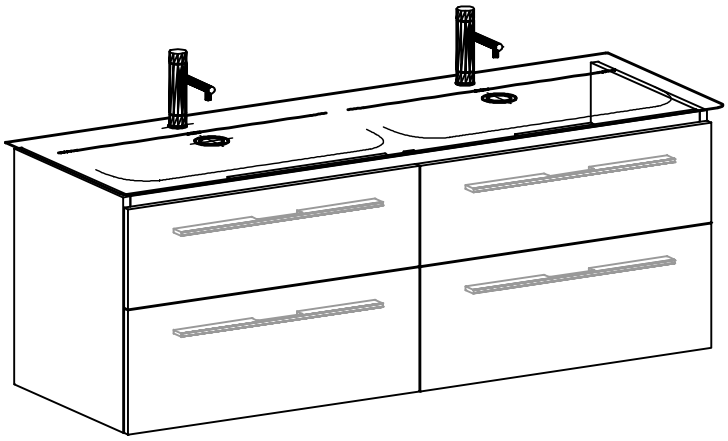

	Datum	Name
Gezeichnet	22.12.16	E.Rey
Geprüft		
Geändert		

Massstab	1:10
Artikelnr.	
Zeichnung	Connect Air 134 cm Doppio.dwg