FROIDEVAUX

PREMIUM 120 cm
DOPPIO
120.251-254

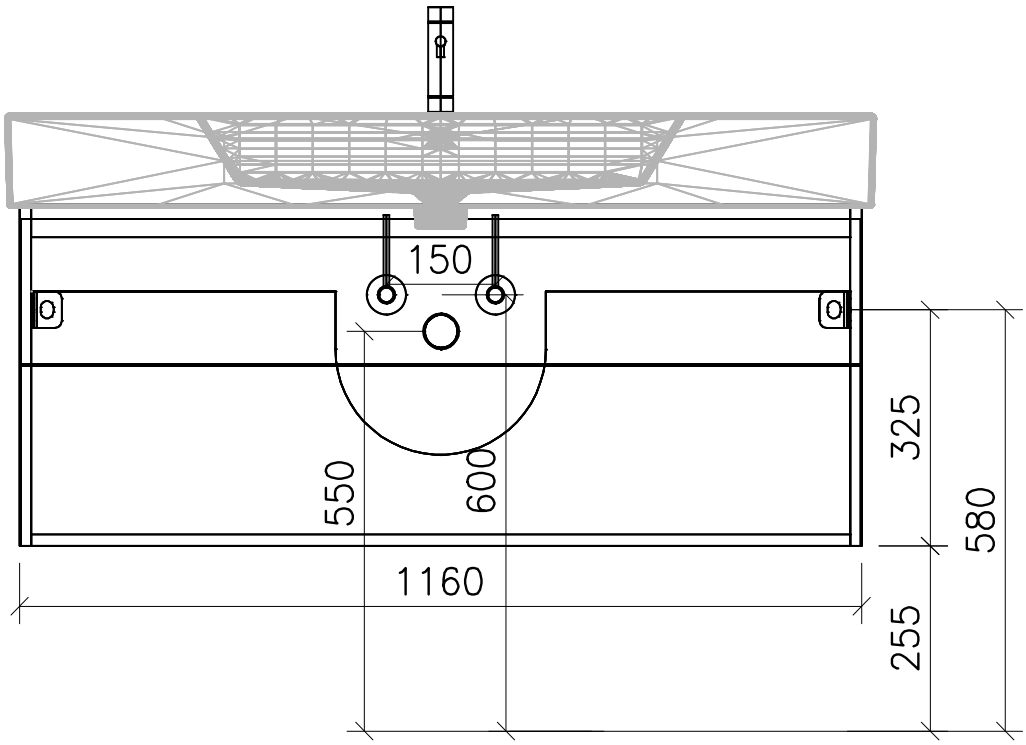

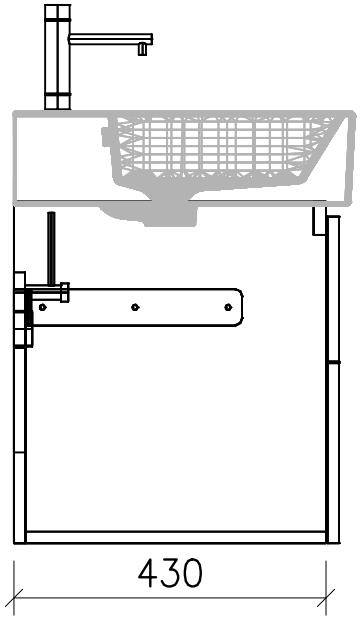

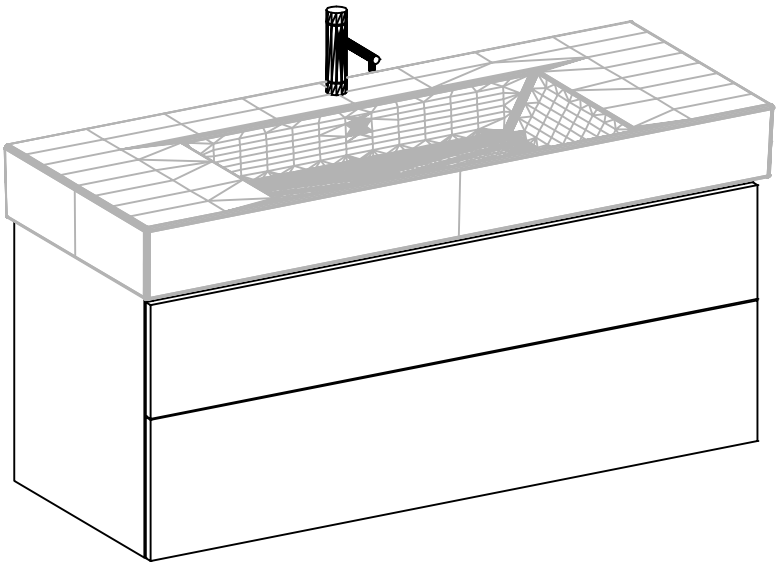

	Datum	Name
Gezeichnet	07.04.20	V. Wolfer
Geprüft		
Geändert		

Massstab	1:10
Artikelnr.	
Zeichnung	Premium UP 120 cm.dwg