FROIDEVAUX

Badezimmermöbel
Araweg 6
4222 Zwingen

Tel: 061 766 99 88
Fax: 061 766 99 89
www.froidevaux.ch

Ausgabe Edition Edizione	02.2011	Masstab échelle scala	1:10

Artikel SGVSB
Article SGVSB
Articolo SGVSB

980.533 - 980.539

Ms	= Montageschrauben	vis de montage	vit d'assemblaggio
A	= Ablauf	écoulement	smaltimento
W	= Wasseranschluss	arrivée d'eau	acqua
Bo	= Fertig Boden	sol fini	terreno rifinito

Artikel Froidevaux
Article Froidevaux
Articolo Froidevaux

091.781 - 091.788

ICON STANDARD 90 cm

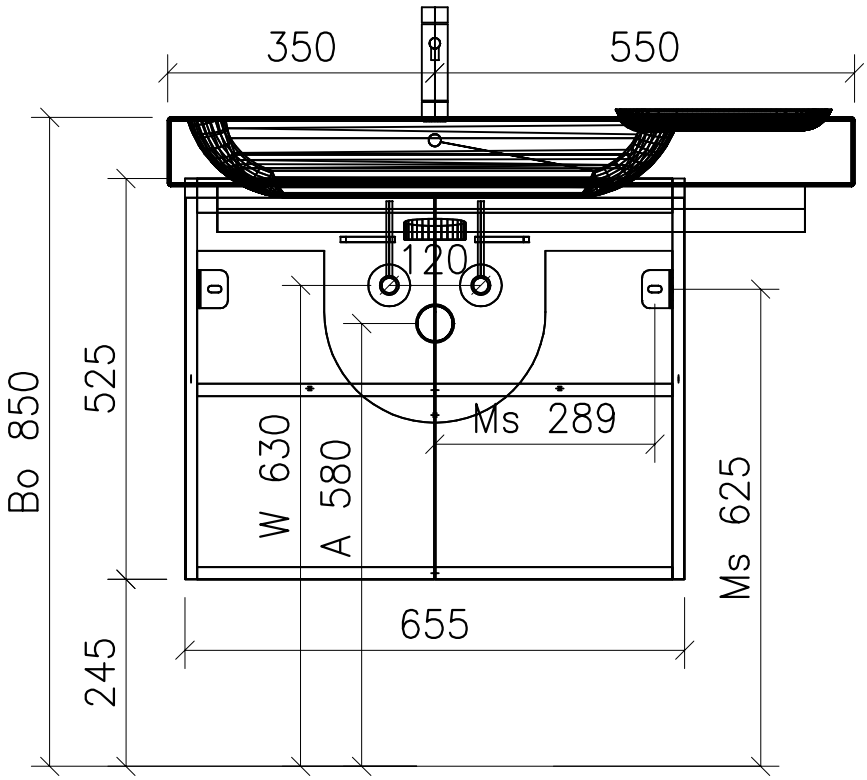

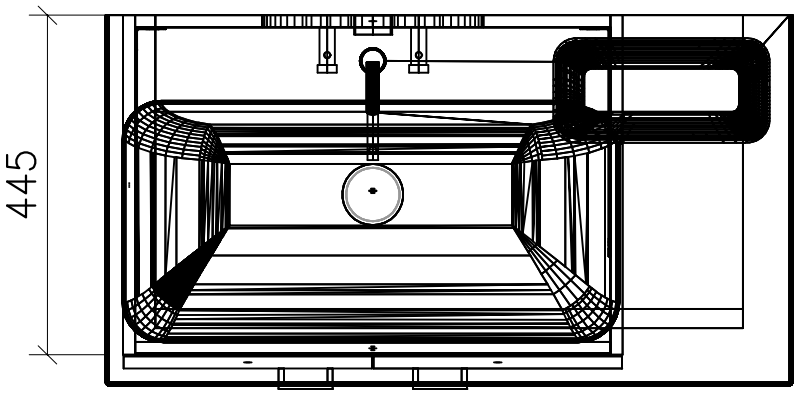

Die Massangaben in Zentimeter und Meter verstehen sich unter den Vorbehalt der Werkstoleranzen, eventuell späterer Änderungen sowie weitere Montagemöglichkeiten. Die Haftung für Folgen fehlerhafter oder unvollständiger Massangaben ist ausgeschlossen (Art.100 OR).

Les dimensions en centimètre et mètre s'entendent sous réserve des tolérances d'usine, d'éventuelles modifications ultérieures, de même que de nouvelles possibilités de montage. La résponsabilté ne peut être engagée en cas de côtes manquantes ou erronnées(CD art.100).

Le dimensioni in centimetro e tester s'intendono fatte salve le tolleranze di fabbricazione, le eventuali modifiche successive e le ulteriori alternative di montagio. Si declina qualsiasi responsabilità per le conseguenze legate a dimensioni errate o incomplete (art.100 CO).