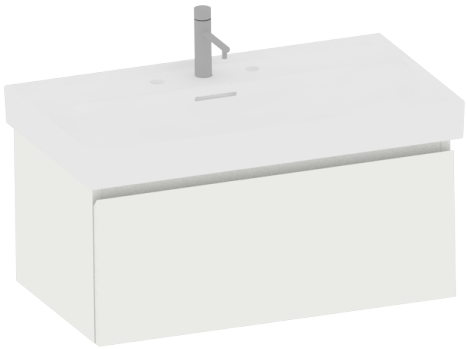

FROIDEVAUX

Meda 80 cm UNO
mit Griffleiste, Front 45°
avec profil de poignée, face à 45°

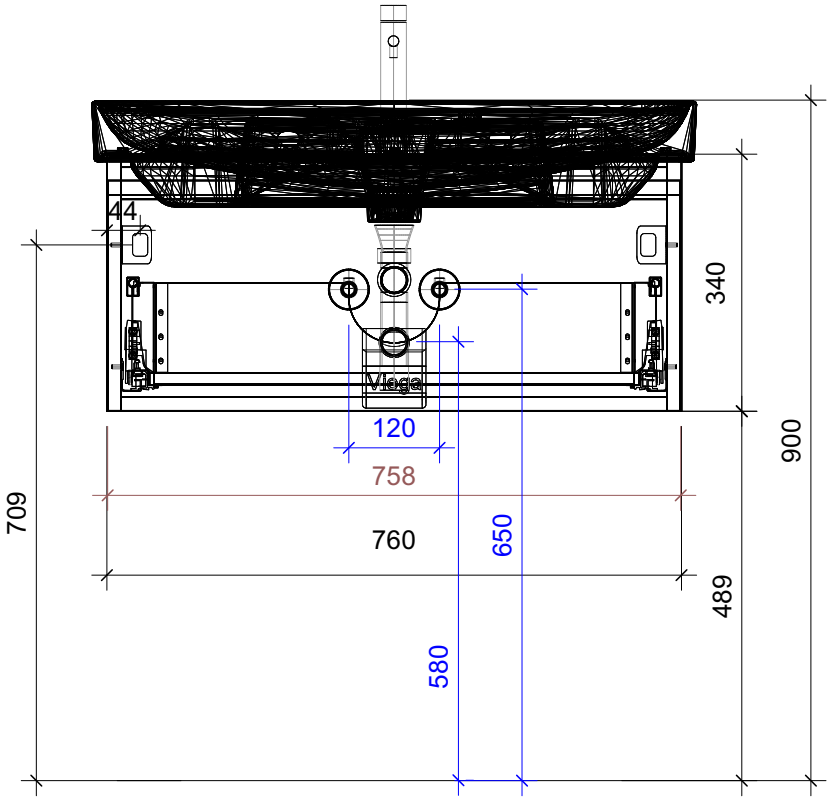

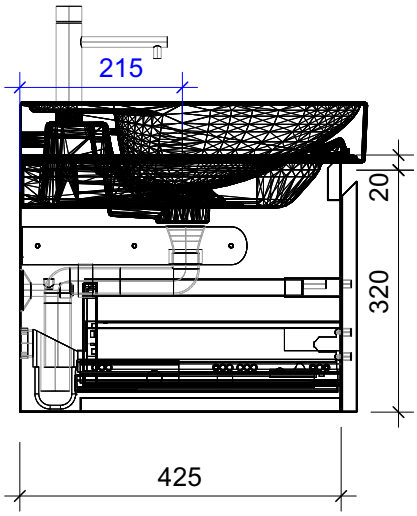

	Datum	Name
Gezeichnet	02.07.2024	CW
Geändert		
Masstab	1:10	
Artikelnr.	084.395-398	